資料2

平成27年度 一般廃棄物(ごみ)の搬入出区分図

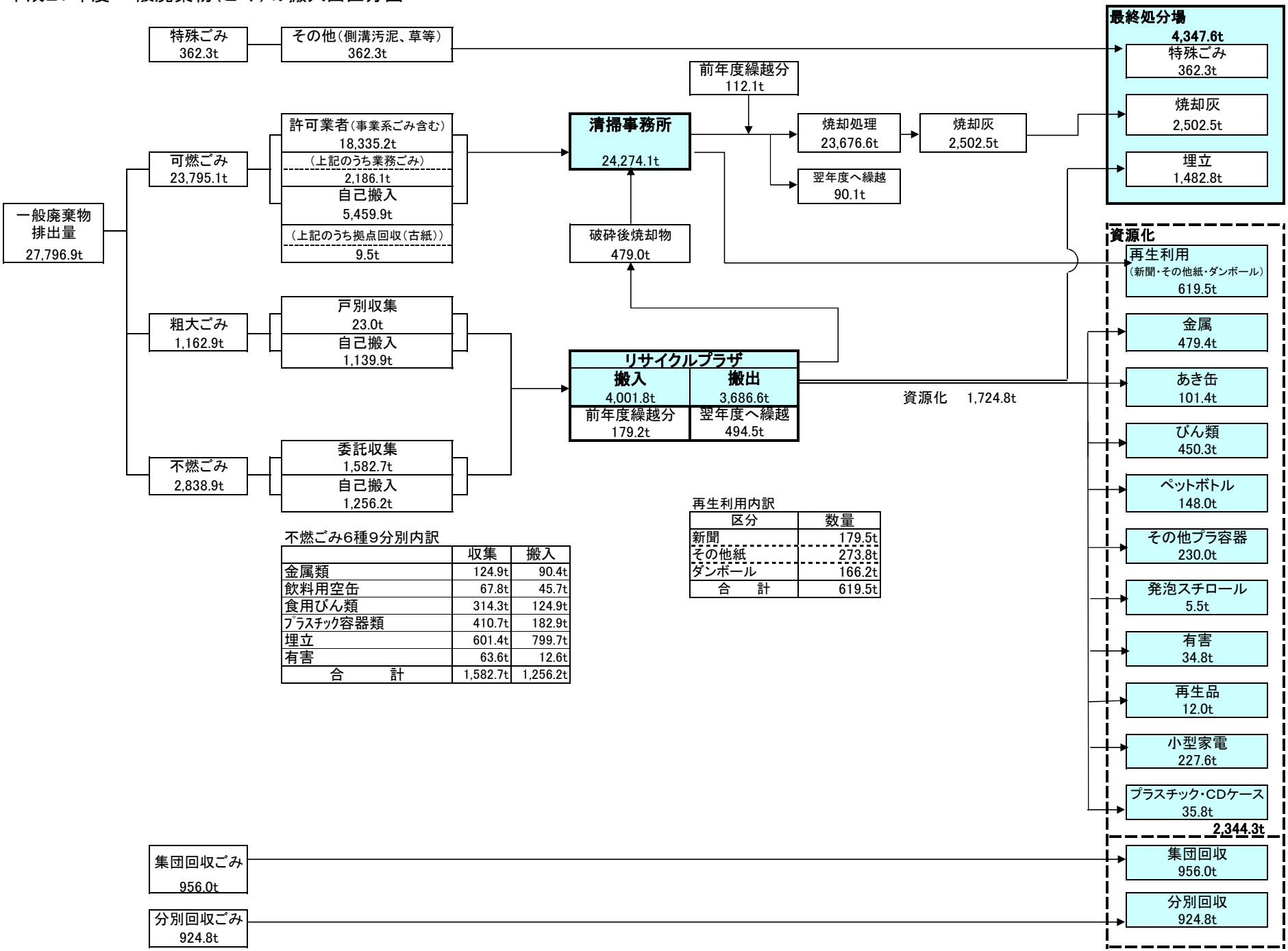

不燃ごみ6種9分別内訳

	収集	搬入
金属類	124.9t	90.4t
飲料用空缶	67.8t	45.7t
食用びん類	314.3t	124.9t
ﾌﾟﾗｽﾁｯｸ容器類	410.7t	182.9t
埋立	601.4t	799.7t
有害	63.6t	12.6t
合　　計	1,582.7t	1,256.2t

再生利用内訳

区分	数量
新聞	179.5t
その他紙	273.8t
ダンボール	166.2t
合　　計	619.5t